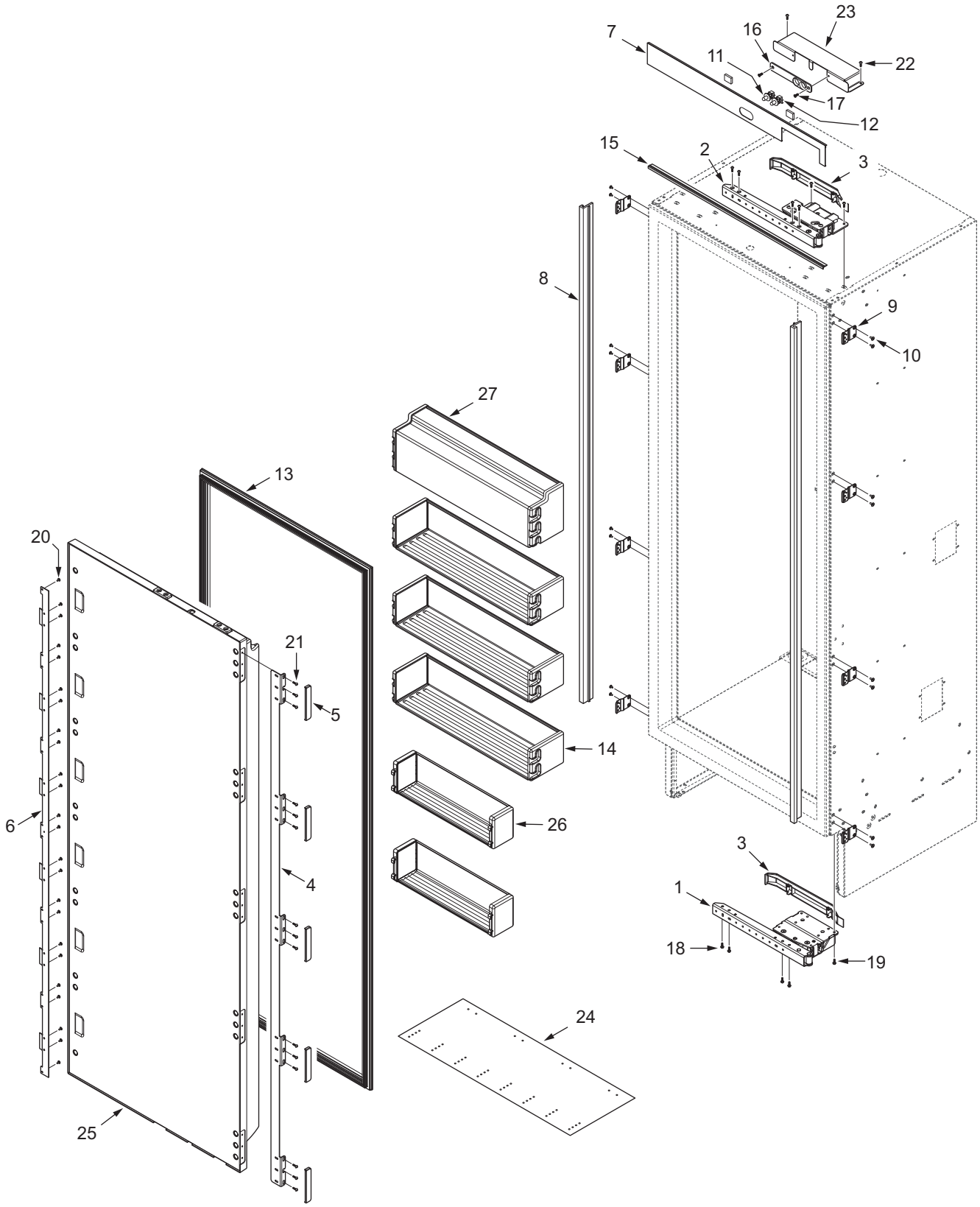IC-27R DOOR & EXTERIOR VIEW